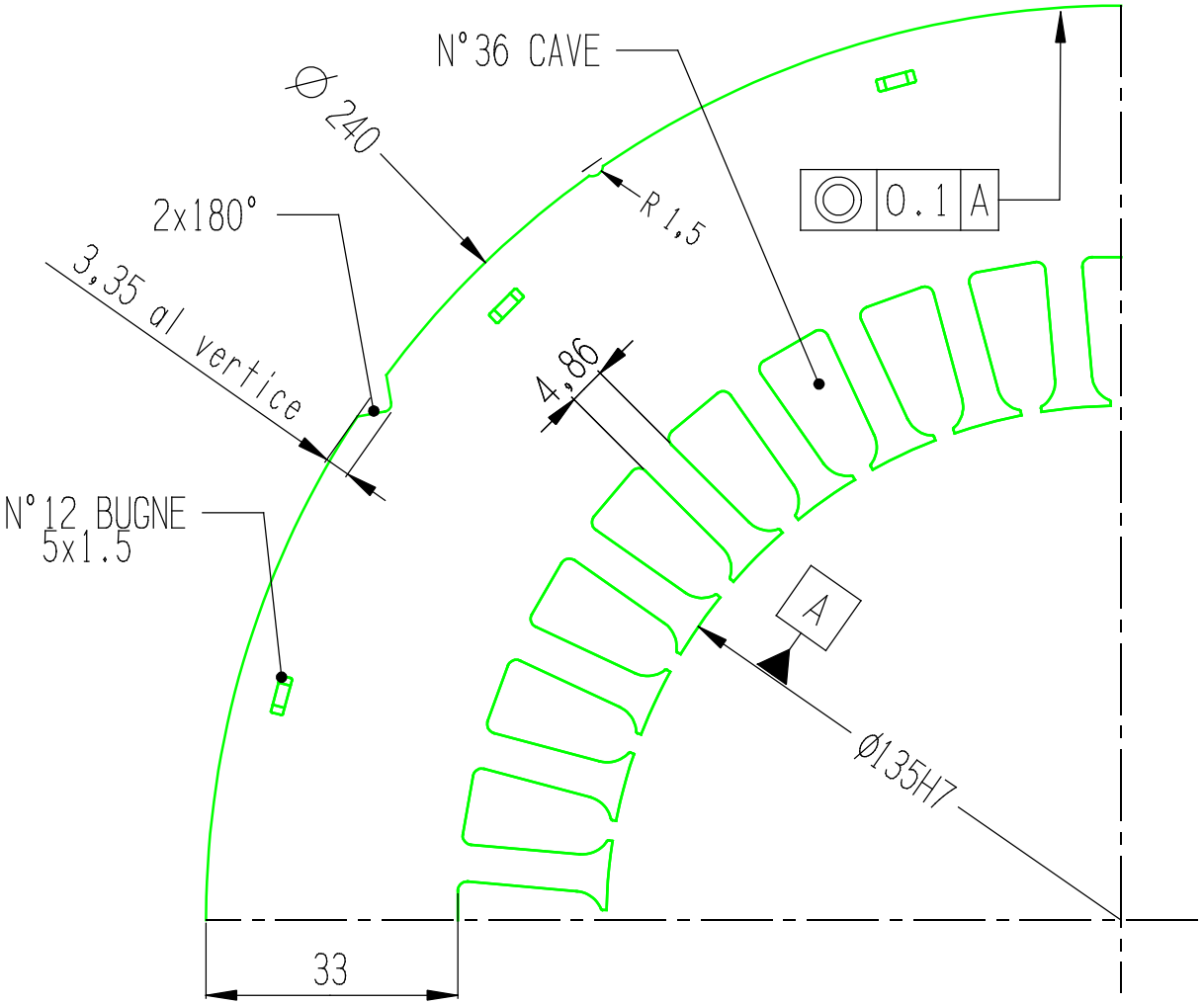

PART.CAVA SCALA 2:1

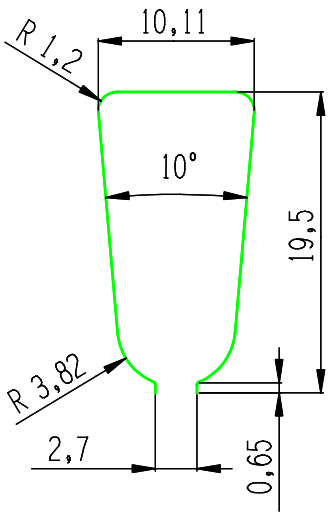

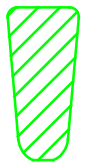

AREA CAVA 160mm²

Ult.Rev.	Data	Disegnato	Approvato	Descrizione modifica:	Pezzi N°

Quote senza indicazione di tolleranza ±0.05	PROJ.	Materiale	Tratt.Termico	Dur.HRC	Spess.Lamiera	Smussi non quotati	Rugosita'
		UNI EN 10106 - 10130 - 10131					Foglio 1 Di 1

C.R.spa
ARZIGNANO (VI)

Denominazione:
LAMIERINO STATORE 160/2

Data Revisione 0	28/10/05
Disegnato (firma)	G.Bertoldi
Approvato (firma)	P.Pegoraro

Formato	Disegno/Codice	Scala
A4	00-240 135 00 OXAA	1:1(2:1)

Peso Kg

A termini di legge e' vietato riprodurre o comunicare a terzi il contenuto del presente documento